光伏级单晶炉

YTC1200

主要性能指标 Technical Data

炉室资料 Puller Data

坩埚直径 Crucible Diameter：22″-32″
单晶直径 Crystal Diameter：8″-12″
装料量 Charge Size：450 kg
炉筒直径 Vessel Diameter：1200 mm
喉管直径 Throat Diameter：355 mm

坩埚驱动单位 Crucible Drive Unit：

提升速度 Lifting Speed：0-10 in / hr (0-254 mm/hr)
最大行程 Total Crucible Travel： 20″ (508 mm)
转速 Rotation Speed:0-20 rpm (std option) 最大可达 30rpm

籽晶驱动单位 Crystal Drive Unit：

提升速度 Lifting Speed： 0-20 in / hr(0-508 mm/hr)
转速 Rotation Speed： 0-50 rpm

厂务要求 Utilities:

电源电压 (Source Voltage) :380 V±10%
频率(Frequency) :50HZ
加热功率 (Heating Power) :250 KW 预留双加热器
环境温度 (Ambient Temperature) :5~40
相对湿度 (Relative Humidity) : < 70%
入口端最高水温(Maximum Inlet Temperature) :25℃
最小流量(Minimum Flow Rate) :350L/min
入口出口压力差(Diff.Supply Pressure): > 1.5 kg/cm^2
主氩气流量 Mass Flow Control(Max.) :200 slpm
吹扫流量(Purge Flow) :100 slpm
合计(Facility Total) :300 slpm
推荐压力(Recommended Supply Pressure): > 4.5 kg/cm^2
压缩空气(Air)
推荐压力(Recommended Supply Pressure): > 5.5 kg/cm^2

控制系统 System Control

全自动生长控制过程 Automatic Growing Control Process
标准 PLC/PC 控制 Control by PLC / PC：equipped as standard

选项 Options

多晶硅进料系统 Polysilicon Feeding System
真空泵 Vacuum Pumping
真空过滤系统 Vacuum Filter System
取晶车 Crystal Cart
坩埚装卸系统 Crucible Handing System

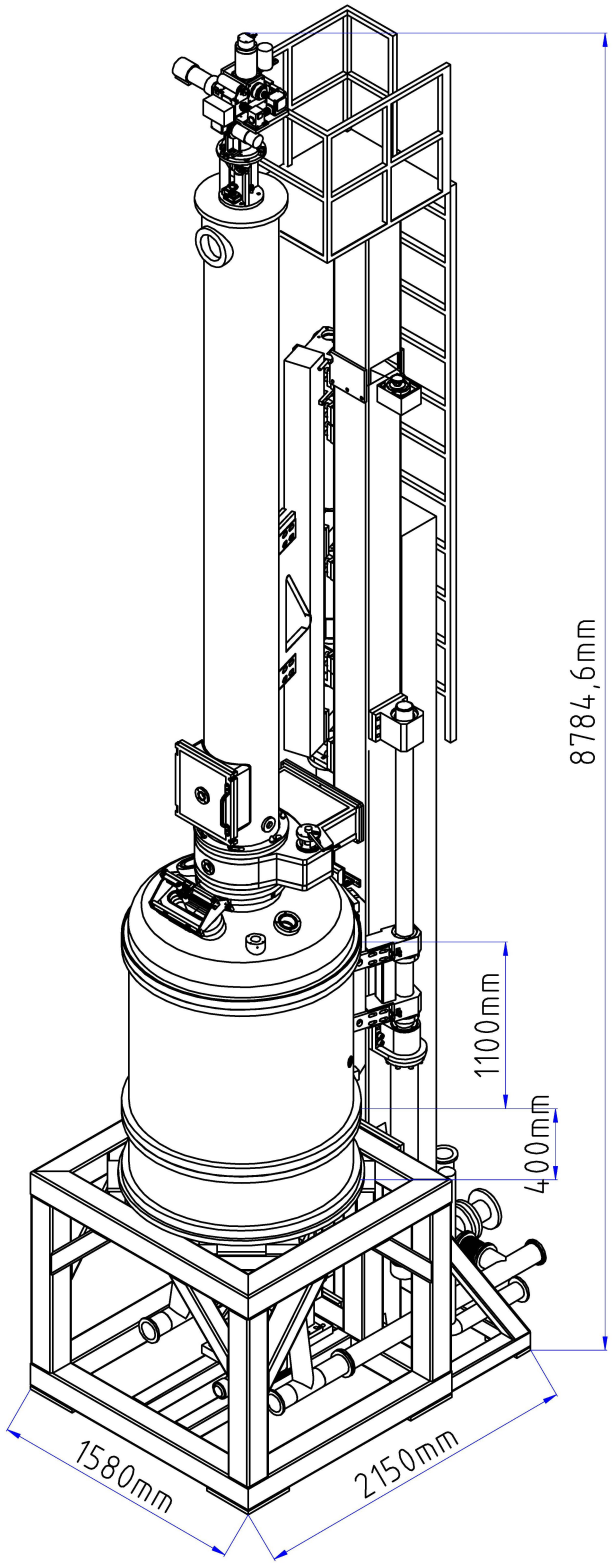

外形尺寸 Dimensions(approx.)

总高度	(cloesd) 8,784.6 mm
宽 Width	(W) 1,580 mm
深 Depth	(D) 2,150 mm

温州永泰电器有限公司
http: //www.ytsemi.com
0577-62723111
stevenwu@ytsemi.com

浙江 • 乐清 • 柳市